ROLHOR BASIC

Raamrolhor Basic

De rolhor Basic is in twee types leverbaar; de 35mm en 42mm.

De 35mm uitvoering heeft een kleine bak en is geschikt voor plaatsing achter binnenzonwering zoals lamellen, rolgordijnen etc.

De 42mm uitvoering heeft een grotere bak waardoor deze bij grote ramen kan worden toegepast.

Opties: softraise, windvaste geleiders, voorboren of tape en **Micropol® pollengaas**

De maximale maten van de 35mm uitvoering is 1400x1700mm (BxH).

De maximale maten van de 42mm uitvoering is 1600x2350mm (BxH).

eenvoudig op of in de dag te monteren, 3 standaard kleuren, standaard pushlock® sluiting

Rolhor Basic

De raamrolhor Basic is eenvoudig te monteren in of op de dag. Wanneer u weinig ruimte heeft door bijvoorbeeld de reeds geplaatste binnenzonwering kunt u het beste kiezen voor de 35mm uitvoering.

Wanneer u een hor nodig heeft die hoger dan 1700mm en breder dan 1400mm geproduceerd moet worden kunt u het beste kiezen voor de 42mm uitvoering. Vraag uw dealer welke uitvoering het beste bij uw situatie past.

Opties

De raamrolhor Basic heeft enkele opties die het gebruiksgemak van de hor bevorderen.

- Windvaste geleiders
- Softraise
- Micropol® pollengaas
- Standaard Pushlock

Technische info

Bak 42mm

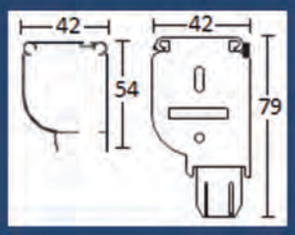

Bak 35mm

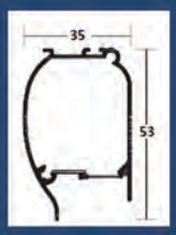

Treklijst

Geleider

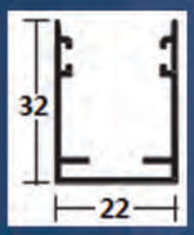

Kleuren

- Ral 7016, antracietgrijs
- Ral 9010, wit
- Ral 9001, crème
- Overige ral kleuren

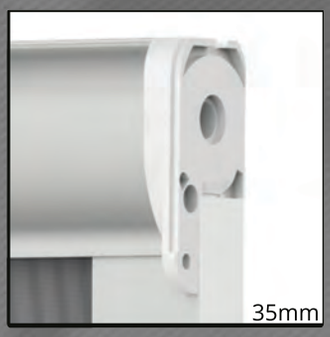
35mm

35mm

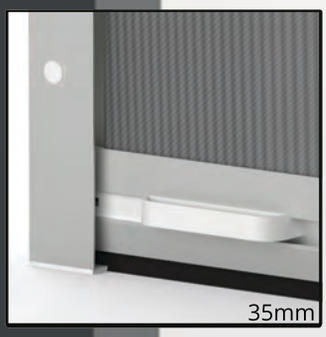
35mm

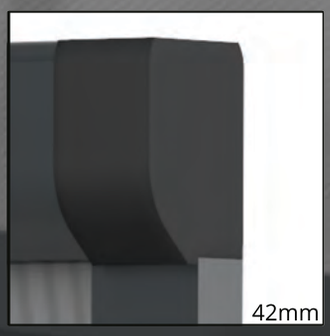
42mm

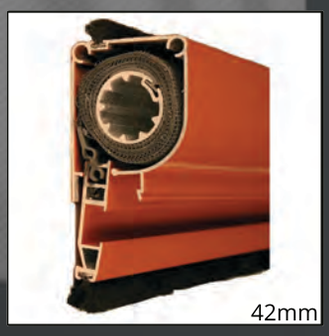
42mm

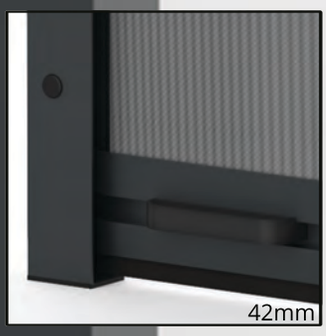
42mm

Uw dealer: